組立説明書　Drawer Box　ドロワー ボックス

PATIO PETITE
LIMITED SPACE. UNLIMITED POSSIBILITIES.

部品セット内容

部品番号	部品名	部品図	数量
①	ボックス		1
②	カバー		1
③	キャスター		2
④	六角穴付ボルト M6×42.5	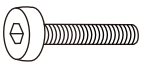	2
⑤	ワッシャー		2
⑥	シート クッション		1
⑦	六角レンチ 4mm		1

ステップ 1

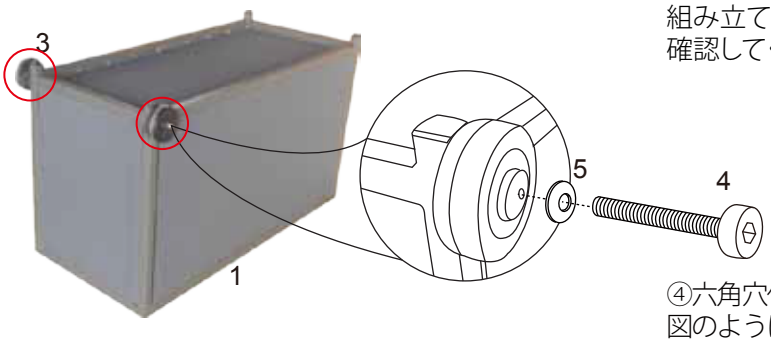

組み立てる前に、全ての部品が揃っていることを確認してください。

④六角穴付ボルトと⑤ワッシャーを使用して、図のように③キャスターを①ボックスに取り付けてください。

ステップ 2

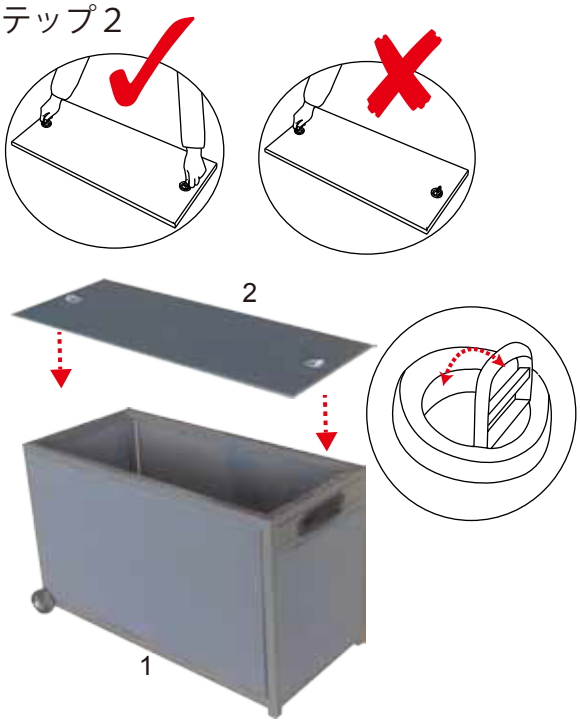

図のように②カバーの取っ手を持って、②カバーを①ボックスの上に置いてください。

ステップ 3

①ボックスは図のようにハンドルを持ち上げて移動することができます。

ステップ４

②カバーをひっくり返してから、⑥シートクッションを②カバーの上に固定してください。
（マジックテープで固定してください。）

⚠ 指や手などをはさまないように注意してください。

クリーニングとメンテナンス

・簡単な汚れは、乾いた布で拭き取ってください。汚れがひどい場合は水拭きしてから水気の残らないように柔らかい布で乾拭きしてください。酸やアルカリの強い洗剤、薬品は使用しないでください。
・クッションは洗濯しないでください。
・長期間使用しないときは、ドロワーカバーでカバーすることをお勧めします。
・定期的にネジにゆるみがないか点検してください。ゆるんだままの使用は大変危険です。
また移動した場合も必ず点検してください。

⚠ ご注意

・この商品は家庭用として作られております。業務用としてご利用頂く場合の保障はございません。
・必ず平らな場所にて使用してください。傾斜のある場所での使用はおやめください。
・全ての部品がそろっていることを確認してください。
・組み立ての際には、必ず敷物などを敷き、床面を養生した上で行ってください。
床面と本体のキズ防止になります。
・組み立ての際には、周囲に組み立ての障害になるものがないことを確認してください。
・ねじ込みは仮止めで行い、組み上がってから全体のバランスをとった後、しっかり締めつけてください。
・お子様が小さな部品などを飲み込まないようにしてください。
またお子様がご使用の際には、保護者の監督のもとご一緒にご使用ください。
・商品の可動部に指や手をはさまないようにご注意ください。ケガをする恐れがあります。
・炎天下でのご使用は、製品が熱くなる場合があります。素肌に触れるとヤケドの恐れがあります。
・商品を改造したり、ゆるみ・破損がある状況で使用しないでください。
・この説明書を大切に保管してください。